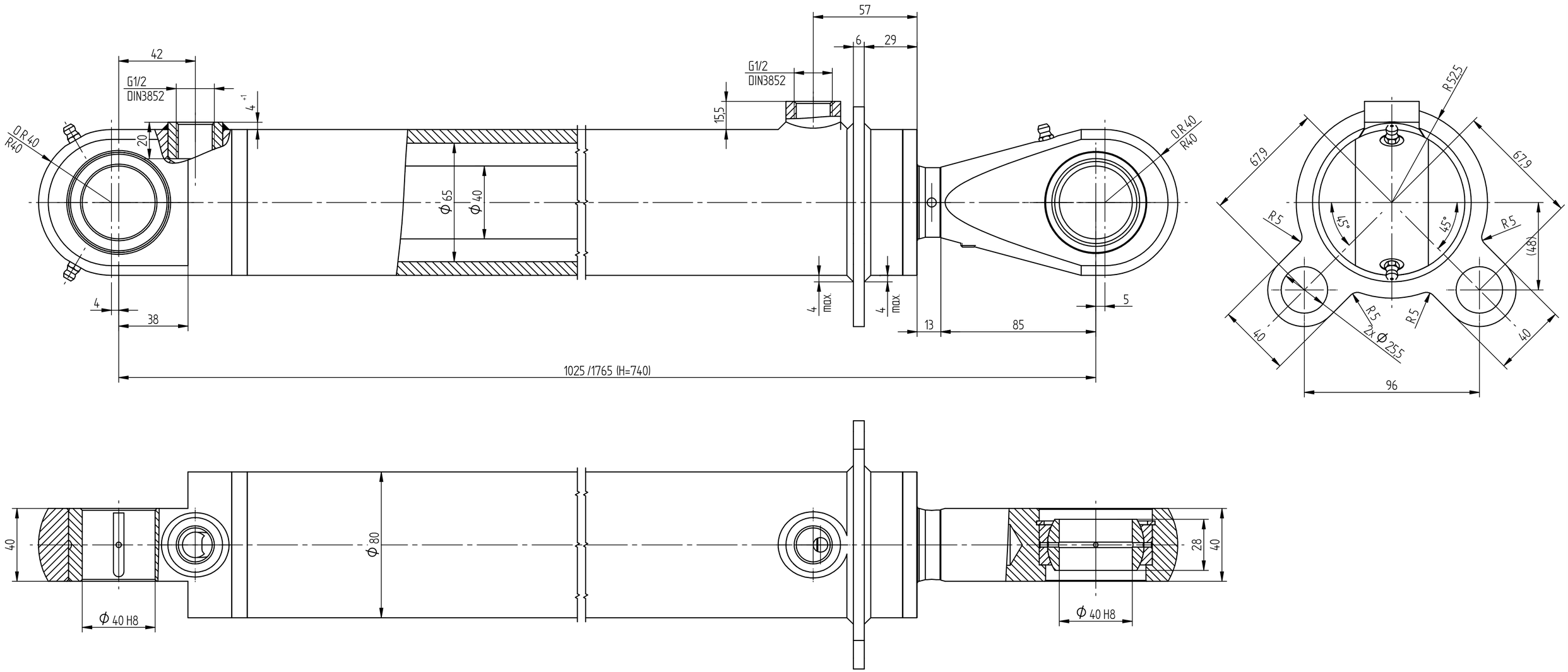

W.T.

1. Ciśnienie robocze w komorze tłokowej p_{rw}= 12MPa
2. Ciśnienie robocze w komorze tłoczyskowej p_{rc}= 12MPa
3. Ciśnienie próbne w komorze tłokowej p_{pw}= 24MPa
4. Ciśnienie próbne w komorze tłoczyskowej p_{pc}= 24MPa
5. Minimalna siła rozłączająca zatrzask F_z=1,5kN
6. Szczelność wewnętrzna przy p_{rw}=6mm/h
7. Temperatura otoczenia -25ºC ÷ +50 ºC
8. Klasa czystości oleju 17/15/12 wg PN-ISO 4406.1996
9. Stosować zaślepki transportowe G1/2 – 2szt.
10. Cylinder hydrauliczny nie malowany

NR K.Z.	Symbol	Ilość	Strefa	Opis			Data	Podpis
Uwagi					Ciężar	Nr. wyz. pierw. zespołu		Podziałka
Stanowisko		Nazwisko	Data	Podpis	25,83 kg			1:1,5
Rysował		inż. Bujek	12.04.2018					
Konstruował		inż. Bujek	12.04.2018		Ilość sztuk	Materiał	Materiał zastępczy	Obróbka ogólna
Sprawdził					1			✓
Zatwierdził								
ZHS ul. Szkolna 12a 73-108 Kobylanka		Nazwa rysunku				Nr. rysunku		Nr. wydania
		Cylinder hydrauliczny				CHB1Kx65x40x740-0KA/K		