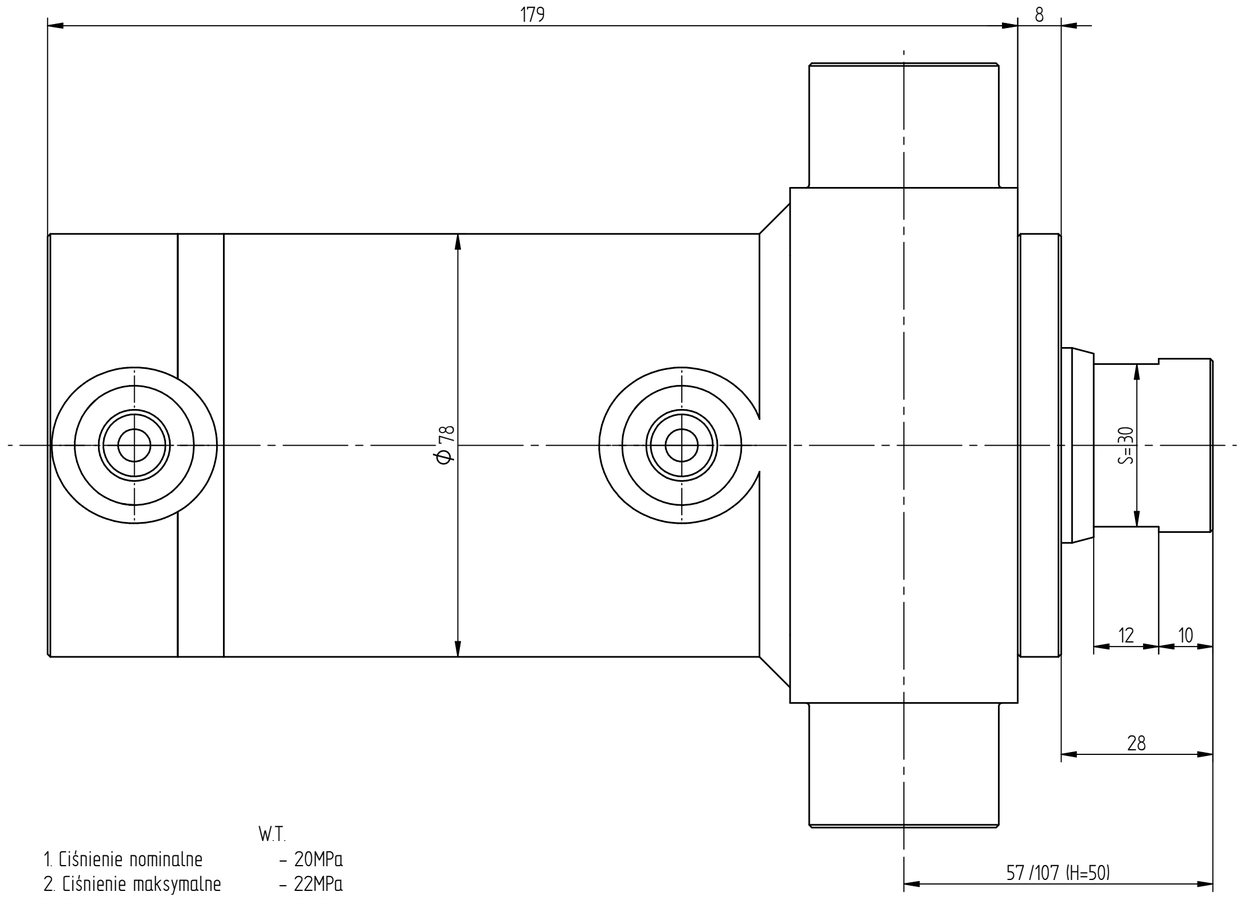

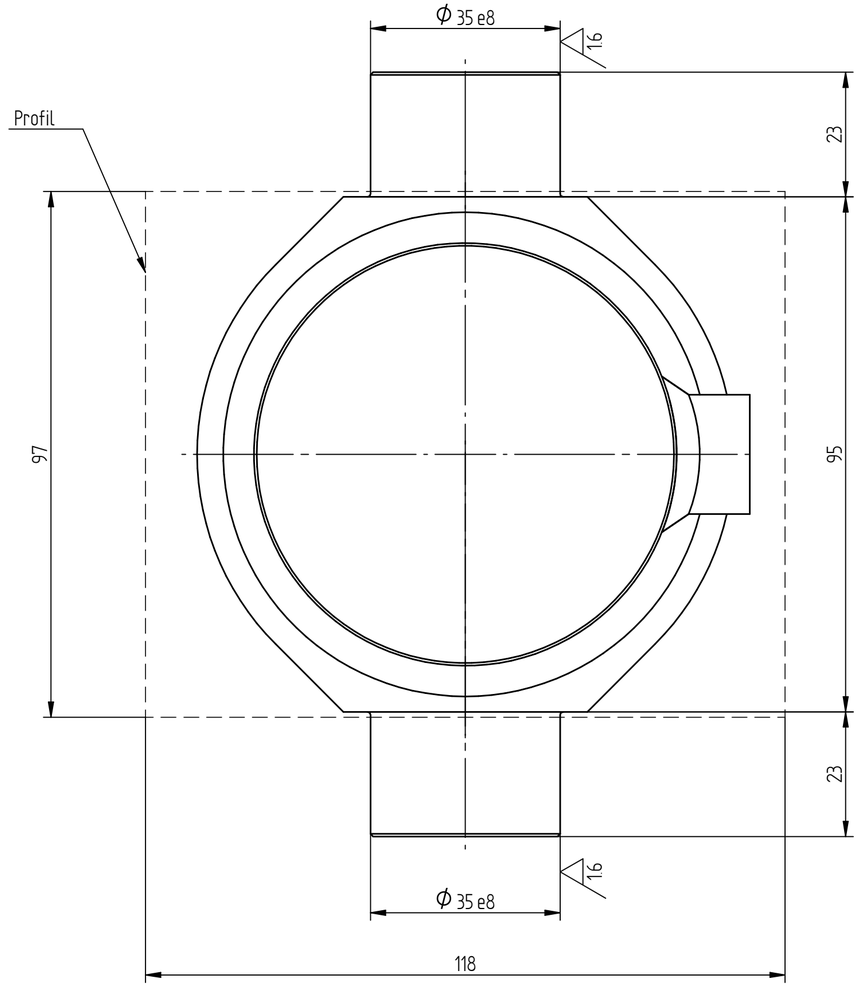

W.T.

1. Ciśnienie nominalne – 20MPa
2. Ciśnienie maksymalne – 22MPa
3. Ciśnienie próbne – 26MPa
4. Tłoczysko NICHROME350 (chrom >0,020mm, nikiel >0,030mm)

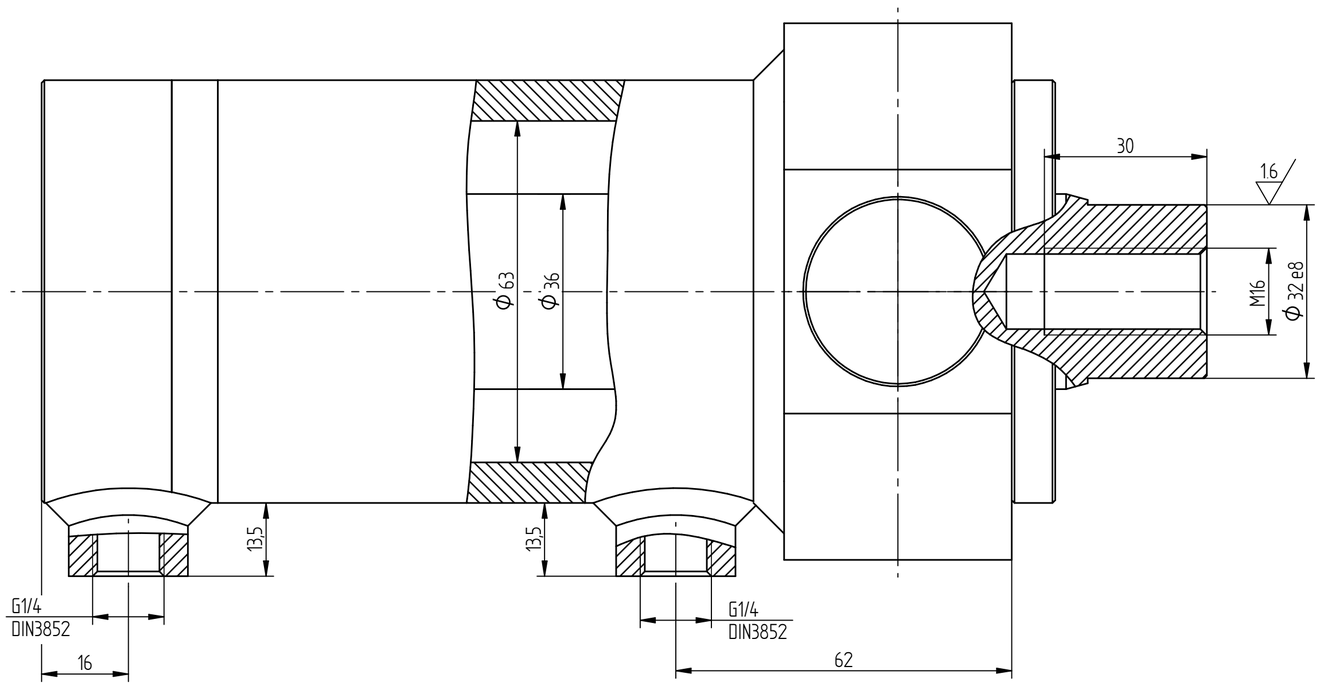

Uwagi				Ciężar	Nr. wyz. pierw. zespołu		Podziałka
Stanowisko	Nazwisko	Data	Podpis	7,16 kg			1,25:1
Rysował	inż. Bujek	10.01.2017					
Konstruował	inż. Bujek	10.01.2017		Ilość sztuk	Materiał	Materiał zastępczy	Obróbka ogólna
Sprawdził				1			✓
Zatwierdził							
ZHS ul. Szkolna 12a 73-108 Kobylanka	Nazwa rysunku				Nr. rysunku		
	Cylinder hydrauliczny				SMT3BHK.63.36.50-01		