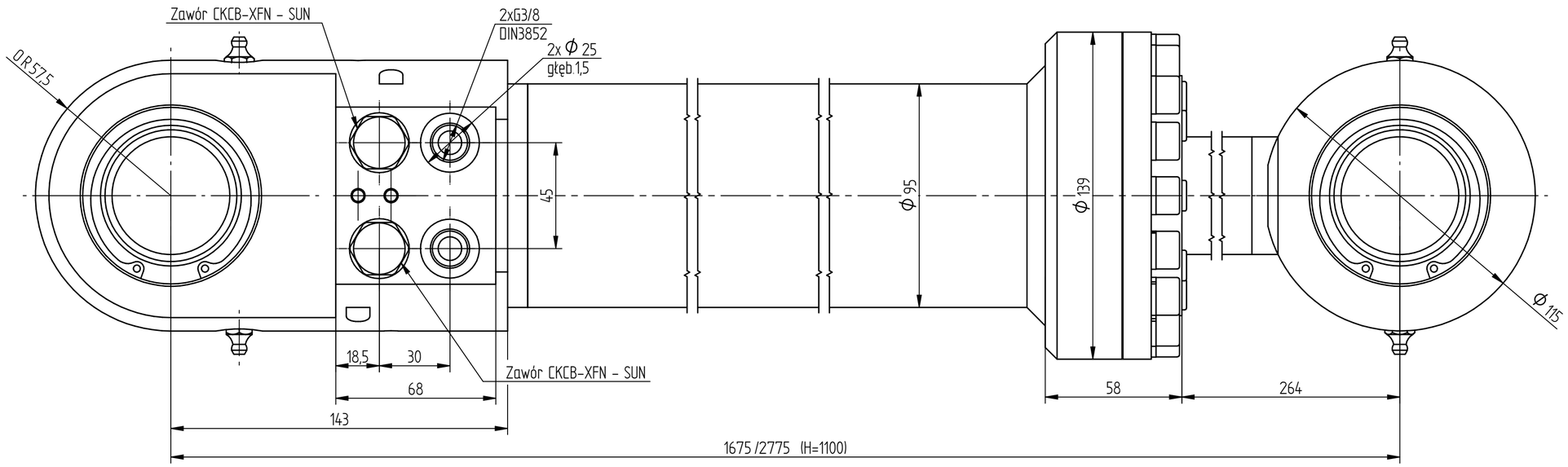

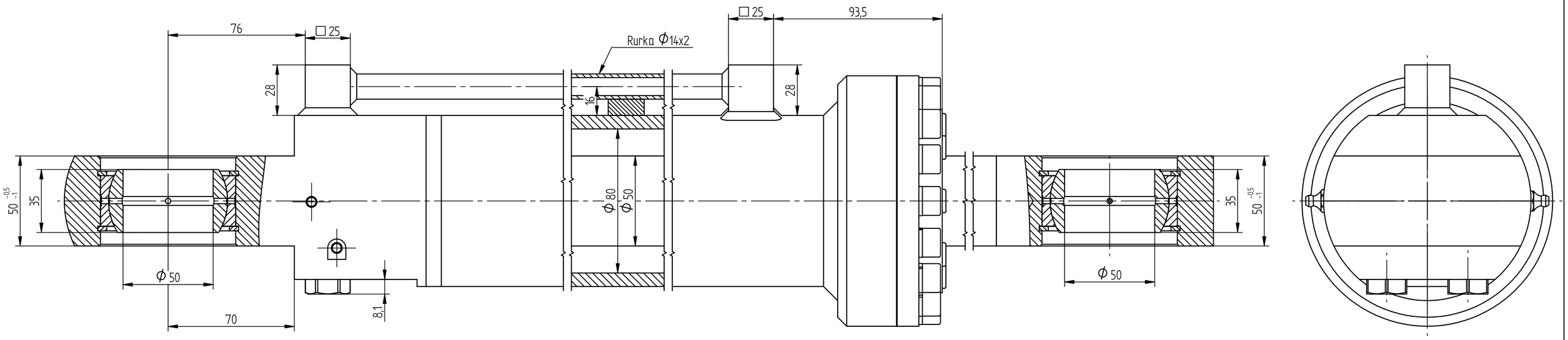

Warunki techniczne

1. Ciśnienie maksymalne – 22MPa
2. Ciśnienie maksymalne przy wysuwie - 13MPa
3. Ciśnienie próbne – 26MPa
4. Czynnik roboczy: oleje hydrauliczne mineralne o lepkości 10 do 30 cSt
5. Zakres temperatur pracy: 253K÷353K
6. Tłoczysko NICHROME350 (chrom >0,020mm, nikiel >0,030mm)

Uwagi				Ciężar	Nr. wyz. pierw. zespołu		Podziałka
Stanowisko	Nazwisko	Data	Podpis	61,63 kg			1:1,5
Rysował	inż. Bujek	19.11.2016					
Konstruował	inż. Bujek	19.11.2016		Ilość sztuk	Materiał	Materiał zastępczy	Obróbka ogólna
Sprawdził				1			✓
Zatwierdził							
ZHS ul. Szkolna 12a 73-108 Kobylanka	Nazwa rysunku				Nr. rysunku		
	Cylinder hydrauliczny				SMT2BHK.80.50.1100-00		